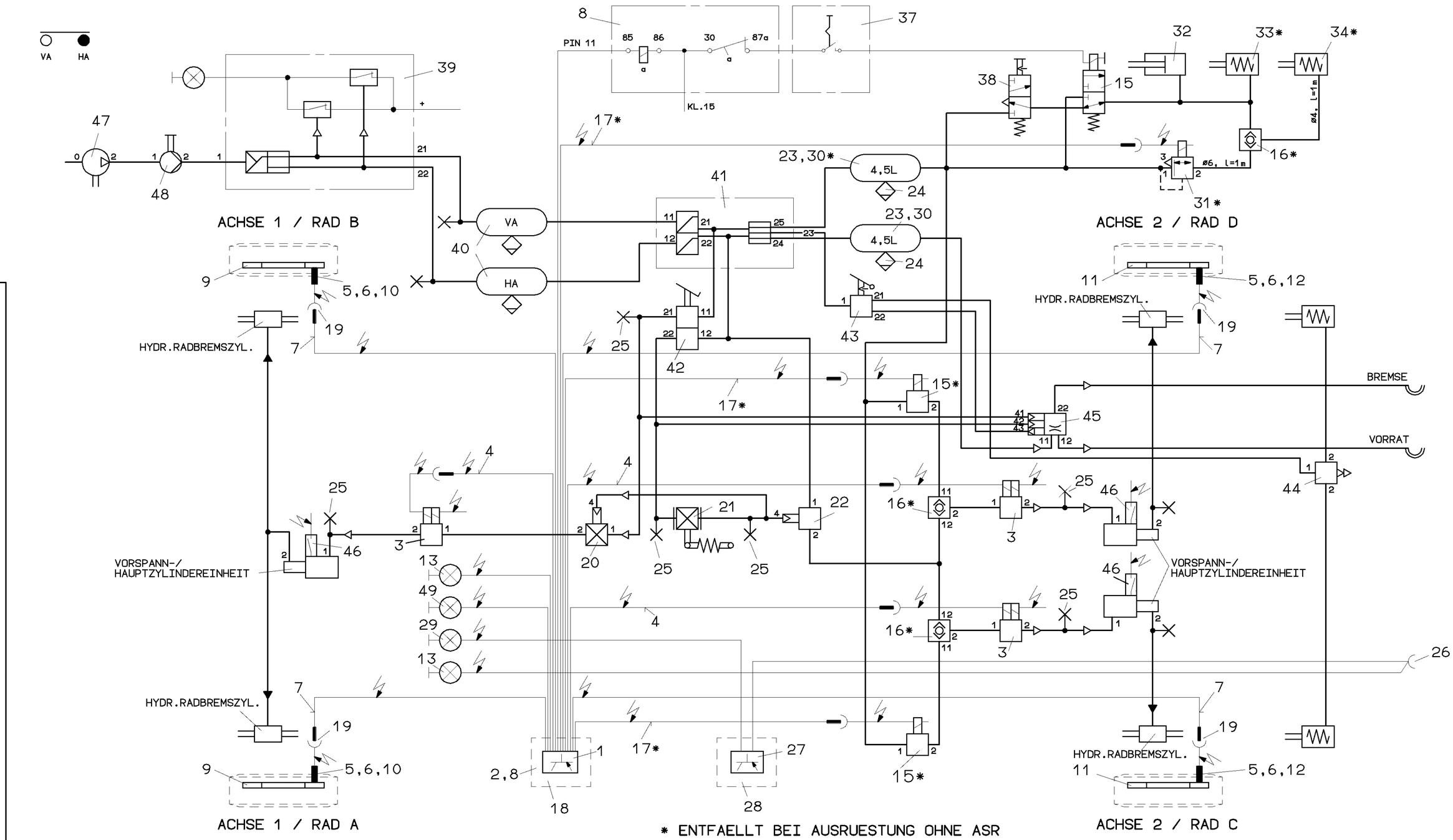

POS.	RCS.	DENOMINATION		PRODUCT IDENTIFICATION NO.	POS.	RCS.	DENOMINATION		PRODUCT IDENTIFICATION NO.	POS.	RCS.	DENOMINATION		PRODUCT IDENTIFICATION NO.
16	3	ZWEIWEGEVENTIL		434 208 0.. 0	32	1	ZYL.MOTORBREMSE	.	421 442 ... 0					
15	3	3/2-MAGNETVENTIL	24V	472 170 600 0	31	1	PROPORTIONALVENTIL	24V	472 250 001 0	49	1	ASR-KONTROLLEUCHTE	NACH WAHL DES	HERSTELLERS
14	.	.	.	.	30	4	SPANNBAND	.	451 901 10. 2	48	1	FROSTSCHUTZPUMPE	IFA	.
13	1	ABS-KONTROLLEUCHTE	NACH WAHL DES	HERSTELLERS	29	1	INFOLAMPE,GELB	.	.	47	1	KOMPRESSOR	IFA	.
12	2	SENSORHALTER	HA	.	28	1	RELAISSOCKEL		894 055 981 4	46	3	WARNSCHALTER "UEBERHUB"	.	.
11	2	POLRAD	HA	884 830 805 4	27	1	INFOMODUL	24V	446 016 002 0	45	1	ANHAENGERSTEUERVENTIL	.	973 002 521 0
10	2	SENSOR-HALTER	VA	.	26	1	ABS-ANHAENGERSTECKDOSE	.	446 010 012 2	44	1	SCHNELLOESEVENTIL	.	.
9	2	POLRAD	VA	884 830 804 4	25	8	PRUEFANSCHLUSS	(PNEUM.)	463 703 ... 0	43	1	HANDBREMSVENTIL	.	.
8	5	RELAIS	24V	894 055 010 2	24	2	ENTWAESSERUNGSVENTIL	.	934 300 001 0	42	1	MOTORWAGENBREMSVENTIL	BV-M2	.
7	4	SENSOR-VERLAENG.KABEL	12m	894 590 014 2	23	2	LUFTBEHAELTER	4,5L	451 005 490 0	41	1	3-KREIS-SCHUTZVENTIL	SV3-DM	.
6	4	KLEMMBUCHSE		899 760 510 4	22	1	RELAISVENTIL	.	973 011 000 0	40	1	LUFTBEHAELTER	20L	.
5	4	STABSENSOR	1m	441 032 579 0	21	1	ALB-REGLER	.	475 701 051 0	39	1	DRUCKREGLER M.2-KREIS-SCHUTZV.	SV2-DR	
4	3	KABEL F.DRUCKMODUL. 3-POLIG	.	894 601 012 2	20	1	LAST-LEER-VENTIL	.	473 302 002 0	38	1	GGVS-MOTOR STOP-PNEUMATISCH	NACH WAHL DES	HERSTELLERS
3	3	DRUCKMODULATOR	24V	472 195 004 0	19	4	KUPPLUNGSHALTER SENSOR	.	884 830 454 4	37	1	TASTER: DAUERBREMSE	NACH WAHL DES	HERSTELLERS
2	1	ECU-GRUNDPLATTE		446 010 084 0	18	1	UEBERSPNG.SCHUTZRELAIS	24V	446 036 000 0	34	1	ASR-REGELZYLINDER	.	421 442 062 0
1	1	ELEKTRONIK ABS/ASR	4S/3M 24V	446 004 06. 0	17	2	MAGNETKABEL 2-POLIG	10m	894 601 022 2	33	1	LEERLAUFANSCHLAGZYLINDER	.	421 444 021 0

DCN-NO.	REV.	DATE
059921	C	96-05-23
046502	B	90-05-25
031459	A	90-04-23

CADAM-DRAWING COPYRIGHT

DATE	SIGNATURE
DRAWN 90-02-05	APITHY
CHECKED 90-02-05	SCHMIDT
STANDARDIZATION	

WABCO

IFA L60 1218
4x2P
MIT 4-KANAL ABS/ASR

T.R.I.	PRODUCT IDENTIFICATION NO.	CODE FOR DOCUMENT	SHEET
171	841 000 340 0	502	01
SIZE			
A 2	CODE FOR FUNCTION 0301	CODE FOR SHAPE	REPLACEMENT FOR

TOUTE COMMUNICATION OU REPRODUCTION DE CE DOCUMENT, TOUTE EXPLOITATION OU COMMUNICATION DE SON CONTENU NE SONT INTERDITES, SAUF AUTORISATION EXPRESSE. TOUT MANQUEMENT A CETTE REGLE CONSTITUE UN ABUS NOTAMMENT EN MATIERE DE BREVETS ET DE MODELES.
NEITERGABE SOWIE VERVELFALTIGUNG DIESER UNTERLAGE, VERWERTUNG UND MITTEILUNG IHRES INHALTS NICHT GESTATTET, SOWEIT NICHT AUSDRUECKLICH ZugESTANDEN. ZuWIDERHANDLungEN STELLEN EINEN OFFENSICHTLICHEN MISSBRAUCH DAR. SOWEIT RECHTLICH MOEGLICH, BEHALEN WIR UNS ALLE RECHTE FUER DEN FALL DER PATENTERTEILUNG ODER GEBRAUCHSMUSTER-EINTRAGUNG VORBEHALTEN.
NON È PERMESSO CONSERVARE A TERZI O RIPRODURRE QUESTO DOCUMENTO, NE UTILIZZARNE IL CONTENUTO O RENDERLO COMUNQUE NOTO A TERZI SENZA AUTORIZZAZIONE ESPLICITA. OGNI INFRAZIONE COSTITUIRÀ UN EVIDENTE ABUSO E COMPORTERÀ IL RISARCIMENTO DEI DANNI SUBITI. È FATTA RISERVA DI TUTTI I DIRITTI DERIVANTI DA BREVETTI O MODELLI.
COPYING OF THIS DOCUMENT AND GIVING IT TO OTHERS AND THE USE OR COMMUNICATION OF THE CONTENTS THEREOF ARE FORBIDDEN WITHOUT EXPRESS AUTHORITY. OFFENDERS ARE LIABLE TO PAY DAMAGES. ALL RIGHTS ARE RESERVED IN THE EVENT OF THE GRANT OF A PATENT OR REGISTRATION OF A UTILITY MODEL OR DESIGN. THIS DOCUMENT IS THE SUBJECT OF COPYRIGHT.